PREDISPOSIZIONE PER ACC.RI MOTORIZZATI PER SINGOLA FINESTRA HB-SINTESI-BBO

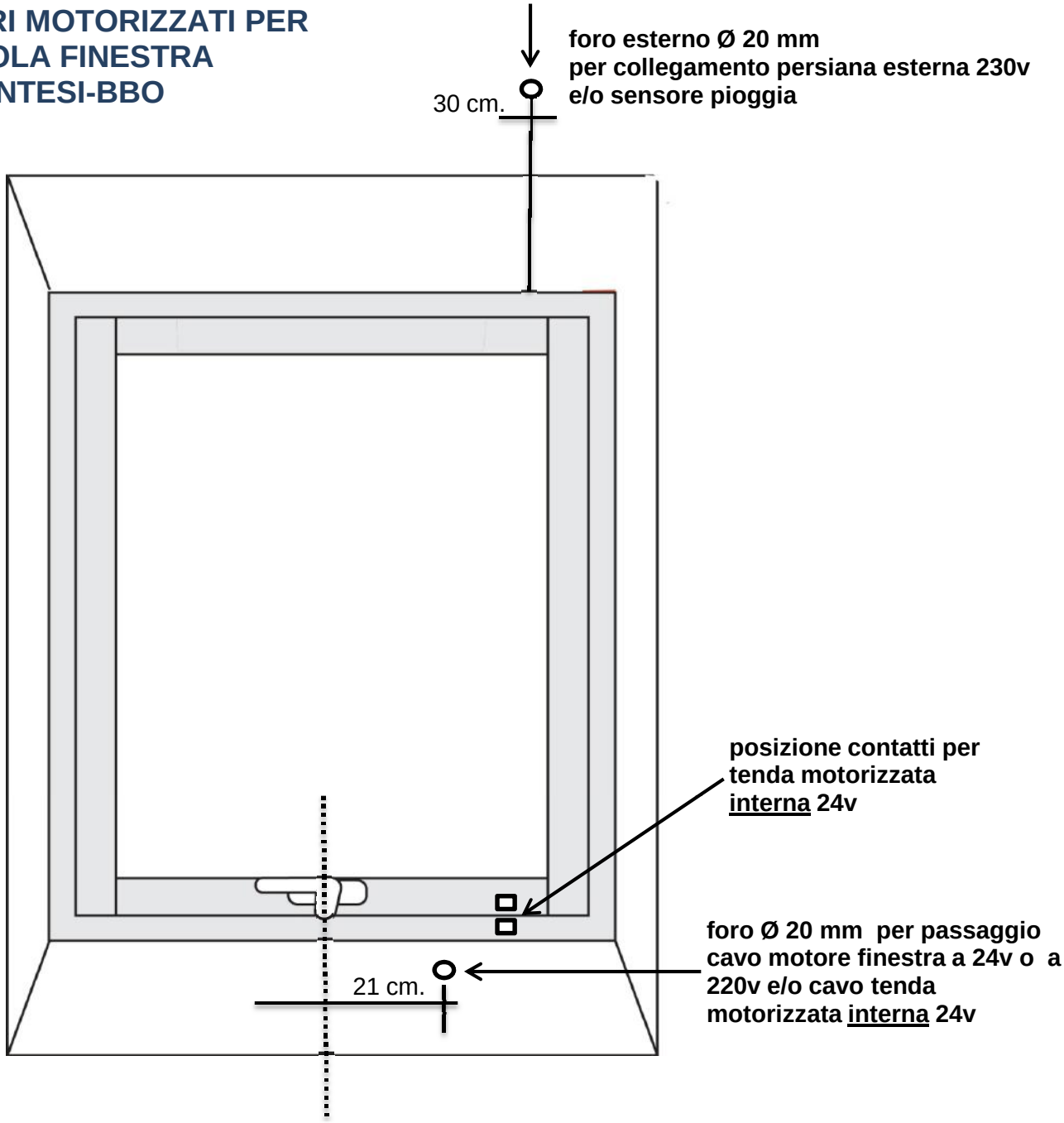

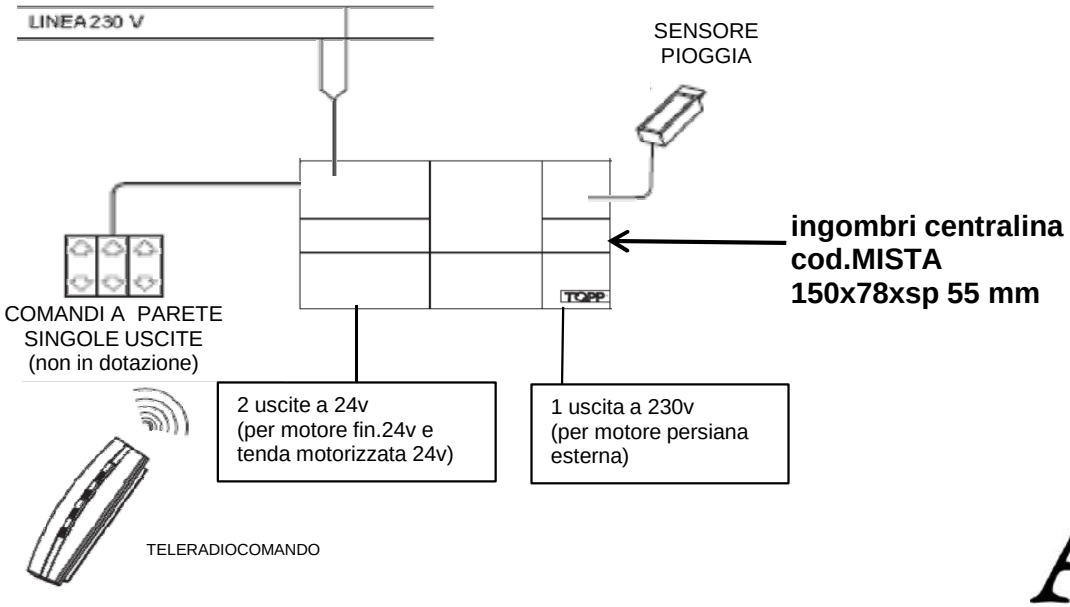

Axel
IL CIELO IN CORNICE